NEW STAR ピボットヒンジ（木製ドア用）TYPE6C

■材質／Material
本体:ZDC
カバー、床軸受:SUS304

■仕上げ／Finish
本体:クロメート
カバー、床軸受:ヘアーライン

ドア寸法	ドア重量
900×2,100	70kg以下

（アーム）

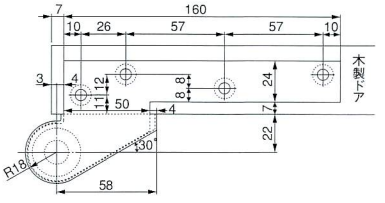

（取付図）

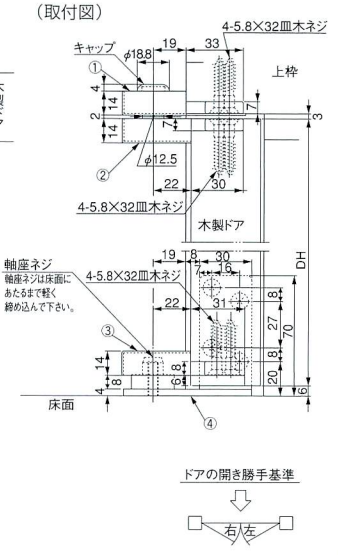

（トップピボット上枠側）

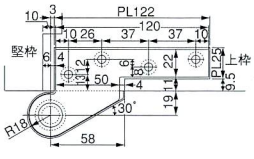

（トップピボットドア側）

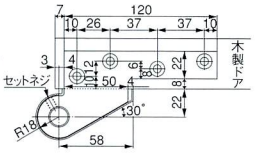

（床面軸座）

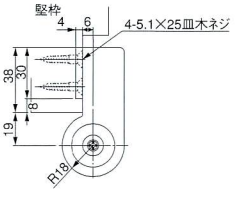

本図は右開きを示します

NEW STAR ピボットヒンジ（木製ドア用）TYPE7N

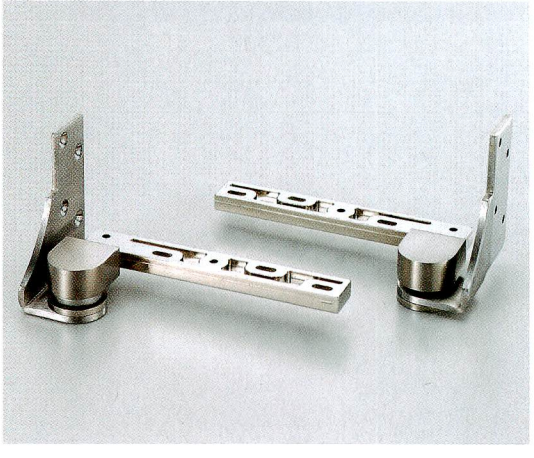

■材質／Material
本体:ZDC
カバー、床軸受:SUS304

■仕上げ／Finish
本体:クロメート
カバー、床軸受:ヘアーライン

ドア寸法	ドア重量
900×2,100	55kg以下

（アーム）

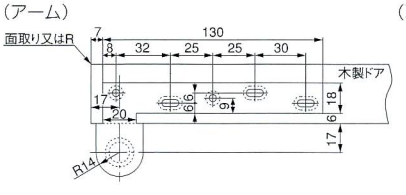

（取付図）

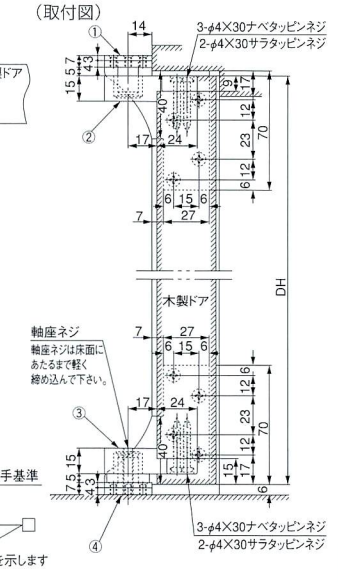

（トップピボット上枠側）

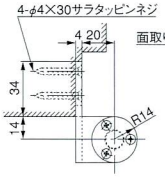

（トップピボットドア側）

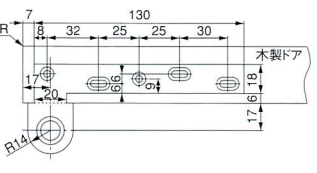

（床面軸座）

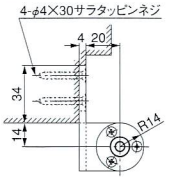

本図は右開きを示します