Partition（納まり図、パーツリスト）

納まり図

■掘り込み

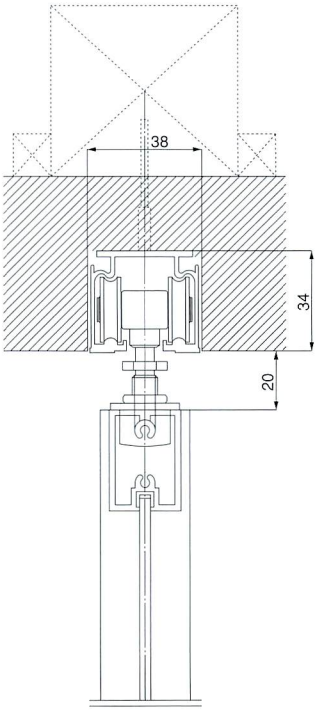

■面付け

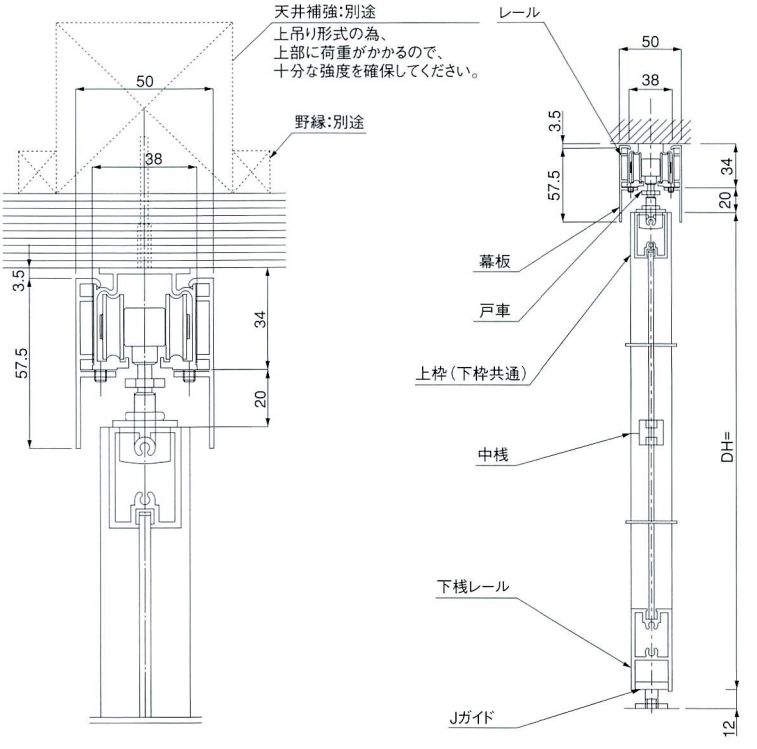

この商品は販売終了しました。

パーツリスト

1502幕板

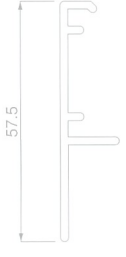

1501レール

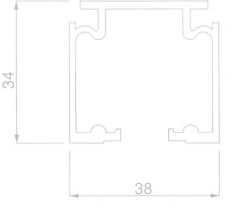

1511戸車

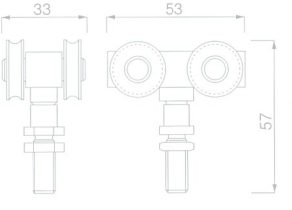

上下枠 ※キアーロ用下枠は除く

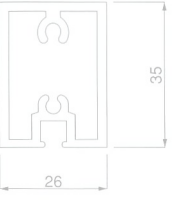

中桟

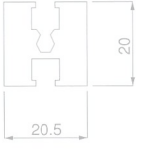

下桟レール ※キアーロは除く

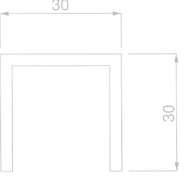

キアーロ用下枠

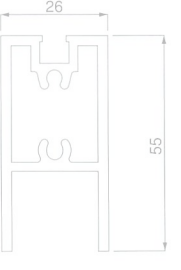
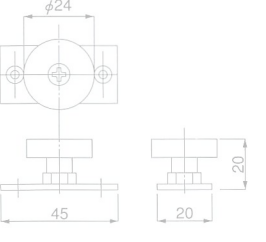
Jガイド（床ガイド） ※キアーロのみφ22