引き戸金物

SLIDING DOOR ACCESSORIES

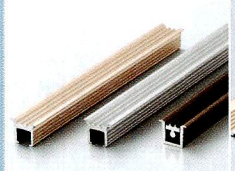

ハイスペックレール 埋込レール 146

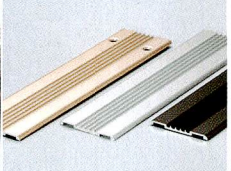

ハイスペックレール 面付けレール 146

ハイスペックレール 用戸車 NHS33B 147

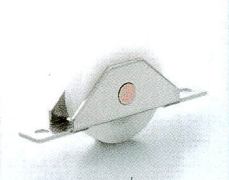

ハイスペックレール 用戸車 NHS33N 147

ハイスペックレール用戸車 NHS33AB(調整式) 147

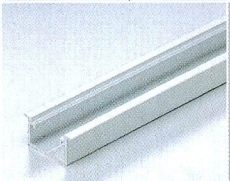

レール1101 148

P型ローラーガイド 1166P 149

ストッパー丁番 11013 149

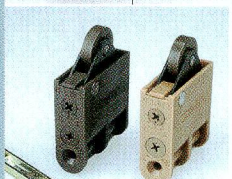

S3調整ガイド 152

S1調整戸車 153

YND30 154

LYSRT30 154

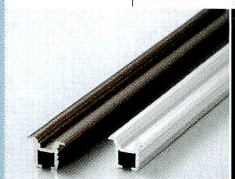

ドアレール DTA9 (鍔付) 155

ピボットスライダー (軽量用) 156

ピボットスライダー (重量用) 159

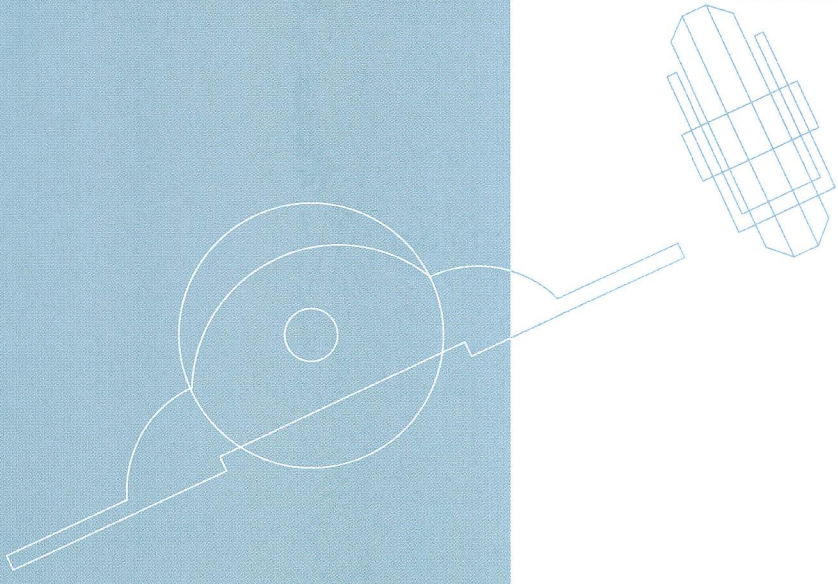

ハイスペックレール

ハイスペックレール・フロートタイプは、日本建築協会提案の騒音レベル1級を達成した、静音レールです。
また、非脱輪試験において、100kg荷重をクリアーしました。

埋込レール

Yフロートタイプ

Yタイプ

■材質／Material
A6063S-T5、防音ゴム

■仕上げ／Finish
B2アルマイト処理シルバー、アンバーアルマイト処理、
パールゴールドアルマイト処理

品番	長さ	本数
HSR20Y・FL	2010	10
HSR30Y・FL	3010	10
HSR40Y・FL	4020	10

※ゴム無しの時は、品番から（FL）をとって発注して下さい。

面付けレール

S2フロートタイプ

S2タイプ

■材質／Material
A6063S-T5、防音ゴム

■仕上げ／Finish
シルバーB2アルマイト処理、アンバーアルマイト処理、
パールゴールドアルマイト処理

品番	長さ	本数
HSR18S2・FL	1830	10
HSR20S2・FL	2010	10
HSR27S2・FL	2740	10
HSR30S2・FL	3010	10
HSR36S2・FL	3660	10
HSR40S2・FL	4020	10

※ゴム無しの時は、品番から（FL）をとって発注して下さい。

ハイスペックレール用戸車

NHS33B

■材質／Material
本体:SUS304
ローラー:POM(ベアリング入り)

■仕上げ／Finish
本体:バレル研磨
ローラー:白

NHS33N

■材質／Material
本体:SUS304
ローラー:POM

■仕上げ／Finish
本体:バレル研磨
ローラー:白

NHS33AB(調整式)

■材質／Material
本体:SUS304
ローラー:POM

■仕上げ／Finish
本体:バレル研磨
ローラー:白

この商品は販売終了しました

STAG INP フォールディングドアー

STAG INP フォールディングドアー

インセットタイプの普及型。一番多く使われているタイプです。

※レールと扉の上下あき寸法合計は30mm以下にして下さい。
（ピボットのツバを掘り込む場合は21mm以下にして下さい。）
P151上下あき寸法図参照。

部品構成

この商品は販売終了しました

STAG INP フォールディングドアー

INPタイプ パーツリスト

金具セット表

セット名	品名	堀込レール	面付レール	P型上ピボット	P型下ピボット	P型ローラーガイド	P型ピボット受座	ストッパー丁番
	品番	1101	1102	1144P	1155P	1166P	1109p	11013
	折戸の形式	※シルバーアルマイト						
IN-910A/P		910 (上·下)		1	1	2	2	3
IN-910B/P		910 (上)	910 (下)	1	1	2	2	3
IN-1820C/P		1820 (上·下)		2	2	4	4	6
IN-1820D/P		1820 (上)	1820 (下)	2	2	4	4	6

注）この商品は改良の為、予告なしに仕様を変更することがございます。

レール表

品名·品番	形状	長さ / カラー	910	1820	2730	3640
堀込レール 1101		シルバー	受注商品			
		アンバー	受注商品			
		入　数		40	20	20
面付レール 1102		シルバー	受注商品			
		アンバー	受注商品			
		入　数		40	20	20

※御要望に応じ、別途料金にて指定サイズ·カットも受承ります。

パーツリスト

品名·品番	形状		材質／仕上げ	入数
P型上ピボット 1144P			■材質／Material ナイロン ■仕上げ／Finish 乳白	100
P型下ピボット 1155P			■材質／Material ナイロン ■仕上げ／Finish 乳白	100

この商品は販売終了しました

STAG INP フォールディングドアー

INPタイプ パーツリスト、金具の取付け方

品名・品番	形状		材質／仕上げ	入数
P型 ローラーガイド 1166P			■材質／Material 本体:ナイロン ローラー:ナイロン ■仕上げ／Finish 本体:乳白 ローラー:乳白	100
P型ピボット受座 1109P			■材質／Material SPCC ■仕上げ／Finish クロメート	160
ストッパー丁番 11013			■材質／Material 本体:ZDC ローラー:含油樹脂 ■仕上げ／Finish 本体:アイボリー塗装、茶塗装 キャッチ:黒	125
スパナ 12017P			■材質／Material SPCC ■仕上げ／Finish クロメート	500

金具の取付け方

（ローラーガイドの取付け）

P型ピボットを打ち込むときは、内径φ16くらいのパイプを使って、木製かプラスチックのハンマーで打ち込んで下さい。

※尚、できれば下穴にはC面をつけて下さい。下穴径は基準寸法です。一度試してから加工して下さい。

（丁番の取付け）
扉と扉の合せ目に丁番の中心を真直に合わせて下さい。
少しでもまがると扉が完全に開きません。

STAG INP フォールディングドアー

扉寸法の出し方

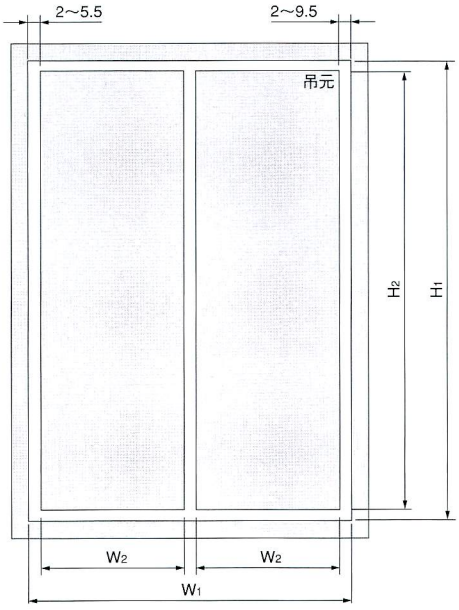

（扉の高さ寸法（H_2））

$H_2 = H_1 -$（上下あき寸法合計）

※上下あき寸法合計は下図あき寸法例を参考にして下さい。

（扉幅寸法（W_2））

$$W_2 = \frac{W_1 -（吊元のチリ寸法（B）+先端のチリ寸法）}{2}$$

※吊り元のチリ寸法等は、前ページの「ピボットの取付穴位置」の表を参照して下さい。

※レールと扉の上下あき寸法合計は31mm以下にして下さい。（ピボットのツバを掘り込む場合は21mm以下にしてください。）

一枚扉の荷重	適合扉厚
15kg以下	（18~）20~40

STAG INP フォールディングドアー

扉厚とピボットの位置

（ピボットの取付穴位置）

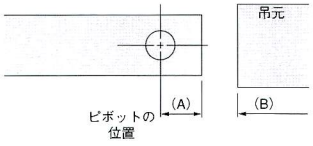

吊元のチリ寸法（B）表

扉厚	ピボットの位置（A）	吊元のチリ寸法（B）
20	30	2
25	30	3
30	30	4
35	33	5
40	33	6

STAG INP フォールディングドアー

上下のあき寸法と取付例

（上・下共掘込レール）

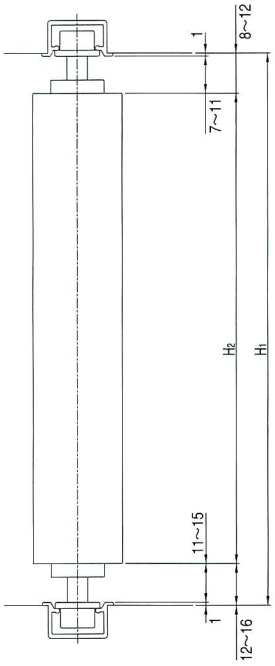

（下面付レール）

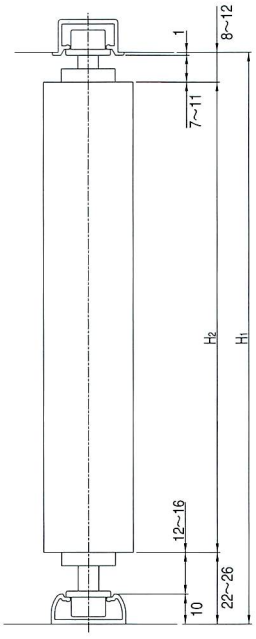

前後調整戸車

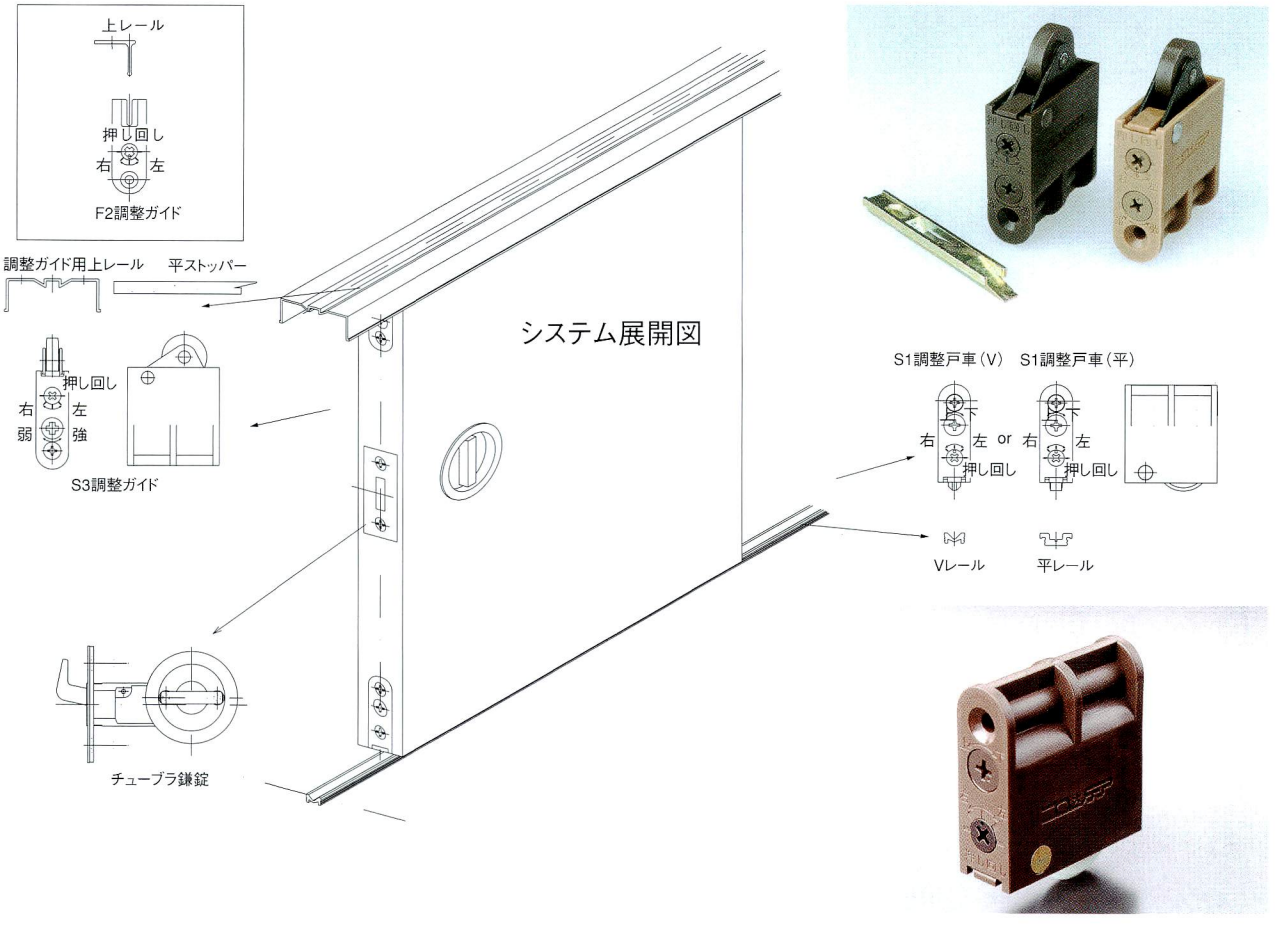

パーツリスト

S3調整ガイド

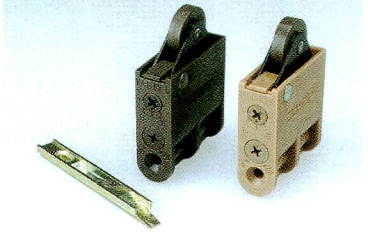

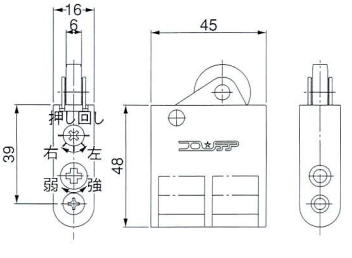

■材質／Material
本体:ナイロン
ローラー:POM

■仕上げ／Finish
本体:アンバー、ナチュラル
ローラー:白

調整ガイド用上レール

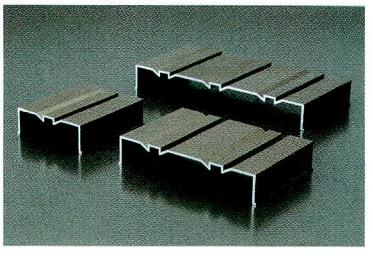

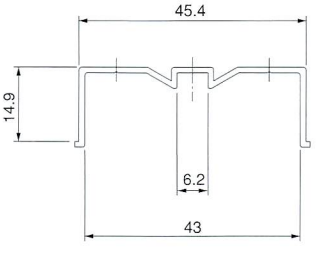

■材質／Material
A6063S-T5

■仕上げ／Finish
アンバー色アルマイト処理

F2調整ガイド

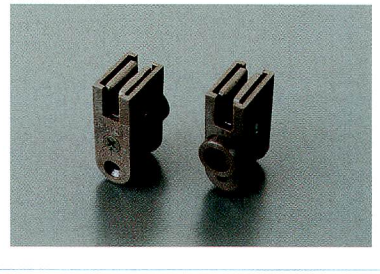

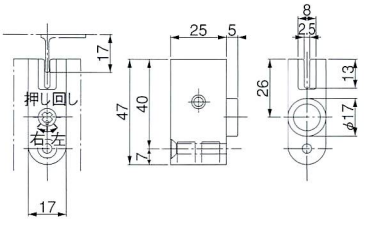

■材質／Material
ナイロン

■仕上げ／Finish
アンバー

■パーツリスト

上レール

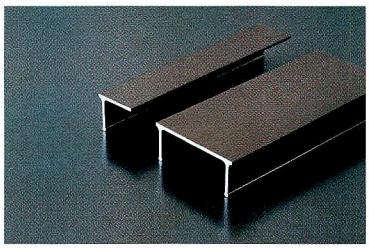

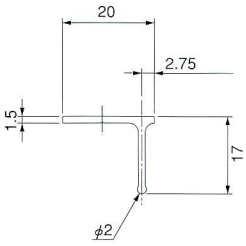

■材質／Material
A6063S-T5

■仕上げ／Finish
アンバー色アルマイト処理

S1調整戸車

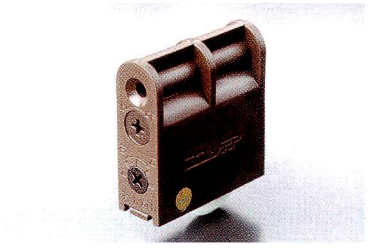

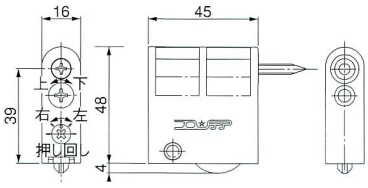

■材質／Material
本体:ナイロン
ローラー:POM

■仕上げ／Finish
本体:アンバー
ローラー:白

Vレール

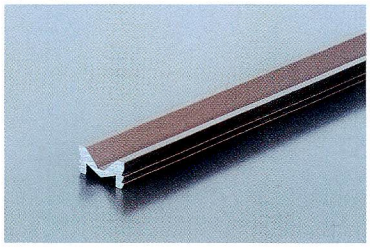

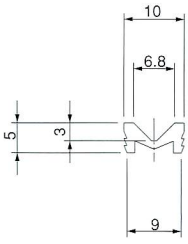

■材質／Material
A6063S-T5

■仕上げ／Finish
アンバー色アルマイト処理

平レール

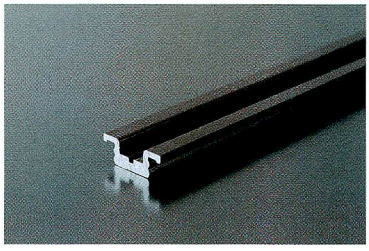

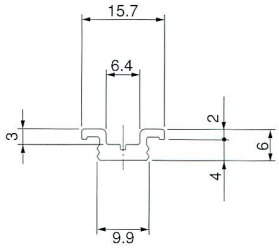

■材質／Material
A6063S-T5

■仕上げ／Finish
アンバー色アルマイト処理

チューブラ鎌錠

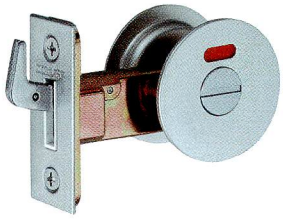

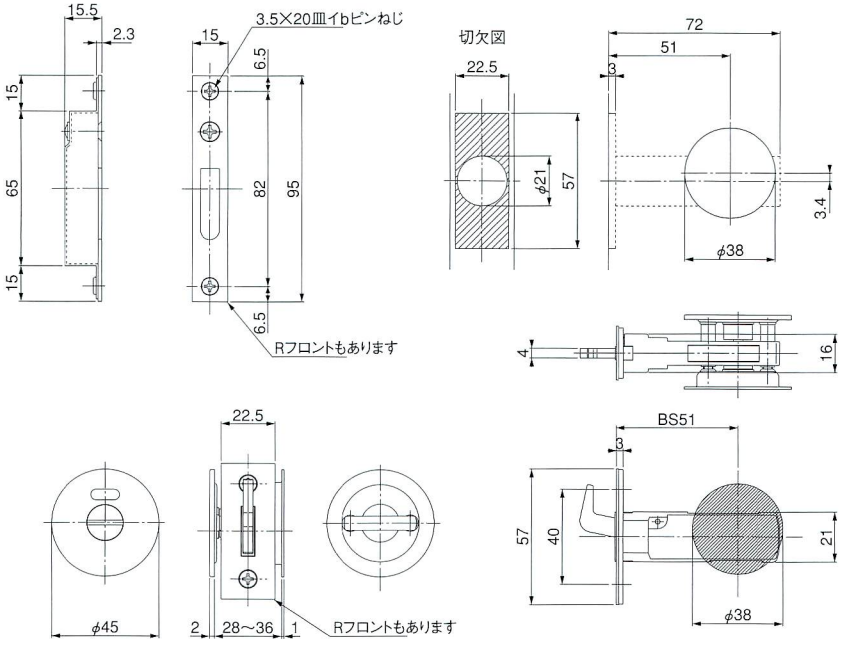

■材質／Material
本体:ZDC2
ラッチ:SUS304
フロントパネル:SUS304
丸座:アルミニュウム

■仕上げ／Finish
本体:クロメート
ラッチ:グレー

YND30

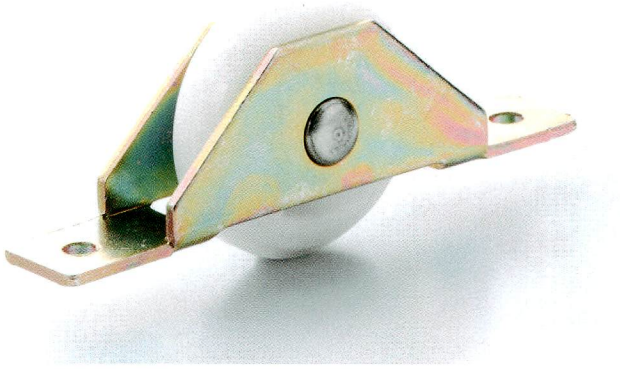

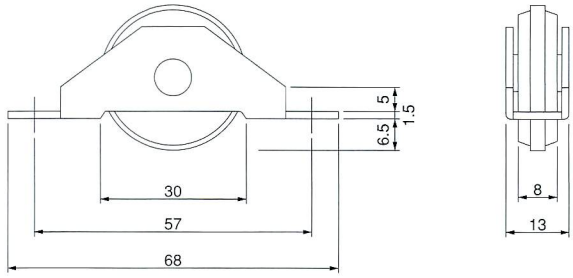

■材質／Material
枠:SUS304
車:ポリアセタール

■仕上げ／Finish
枠:バレル研磨
車:白（ベアリング入）

呼寸	L	P	D_1	D_2	W_1	W_2	t	耐荷重2ヶ	入数
33	76	65	φ33	8	20	14	5	30kg	12
42	86	70	φ42	9	25	14	5	40kg	12

LYSRT30

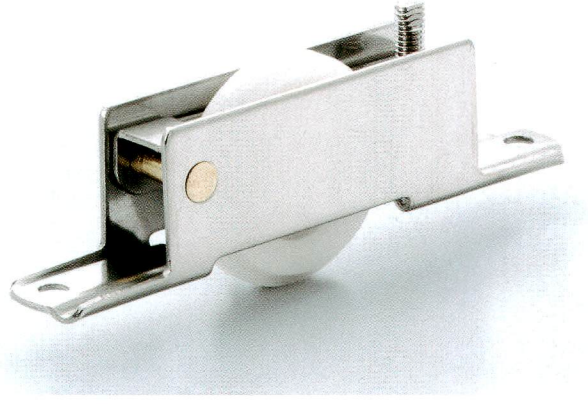

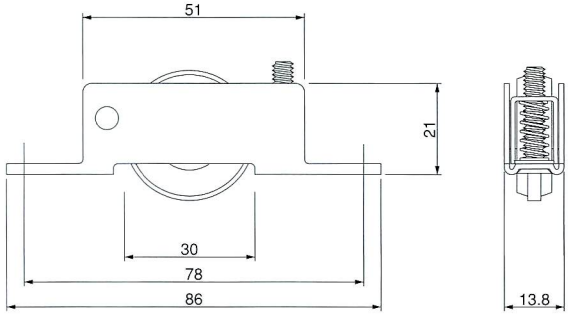

■材質／Material
枠:SUS304
車:ポリアセタール

■仕上げ／Finish
枠:バレル研磨
車:白

呼寸	L	P	D_1	D_2	W_1	W_2	t	耐荷重2ヶ	入数
30	69	58	φ30	8	18	13	1.6	25kg	12

ドアレール DTA9（鍔付）

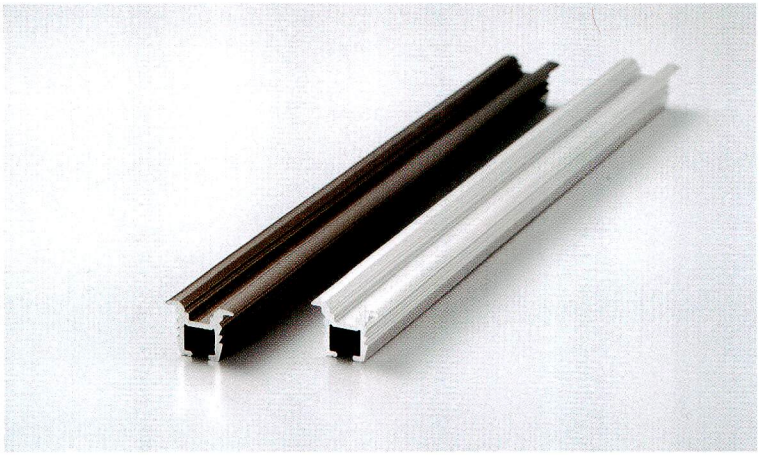

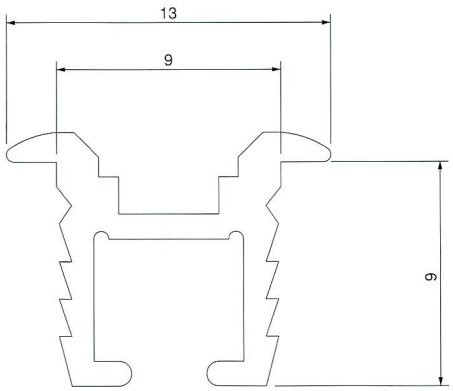

■材質／Material
A6063S-T5

■仕上げ／Finish
シルバーB2アルマイト処理
アーバンブラウン（UB）アルマイト処理
※真鍮製のDYB9もあります。

高さ9mm

長さ	アルミ	
	品番	入数
1830	DYA918	10×5
2740	DYA927	10×5
3660	DYA936	10×5
2010	DYA920	10×5
3010	DYA930	10×5
4020	DYA940	10×5

※色は、アーバンブラウン（UB）、B2アルマイトがあります。

ドアレール DTA12（鍔付）

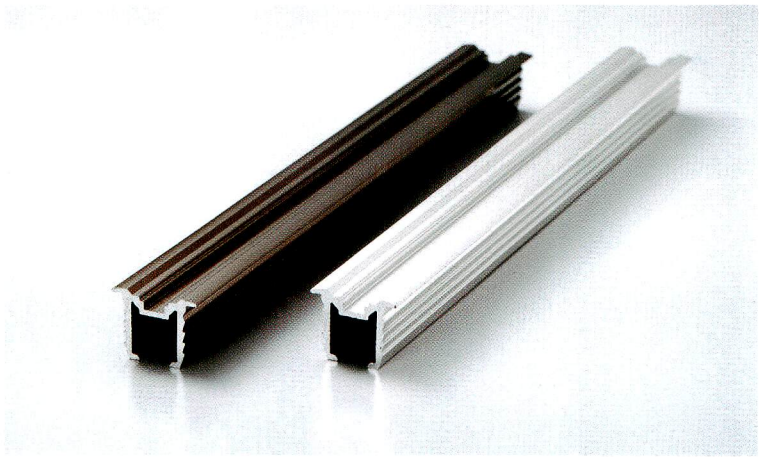

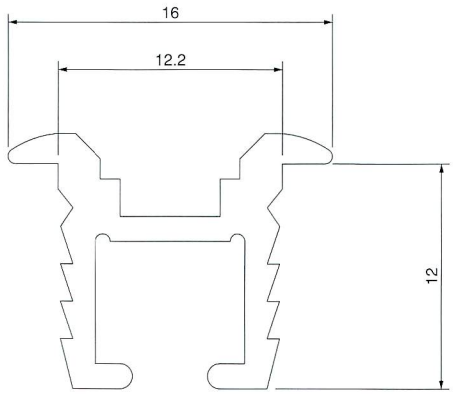

■材質／Material
A6063S-T5

■仕上げ／Finish
シルバーB2アルマイト処理
アーバンブラウン（UB）アルマイト処理
※真鍮製のDYB12もあります。

高さ12mm

長さ	アルミ	
	品番	入数
1830	DYA1218	10×5
2740	DYA1227	10×5
3660	DYA1236	10×5
2010	DYA1220	10×5
3010	DYA1230	10×5
4020	DYA1240	10×5

※色は、アーバンブラウン（UB）、B2アルマイトがあります。

STAG ピボットスライダー（軽量用）

ゆとりのフロアプランを生む、ドア金物

「フロアスペースを活かす」がコンセプト。両開き扉に旋廻・スライド機能を持たせ、タンスや押し入れ内への収納を可能にしました。これによりフロアプランの自由度が大幅にアップします。

■材質／Material
本体:アルミ
ステー:SPCC
ガイドレール:塩ビ

■仕上げ／Finish
本体:B2アルマイト（シルバー）
ステー:クロメート
ガイドレール:白

部品構成図

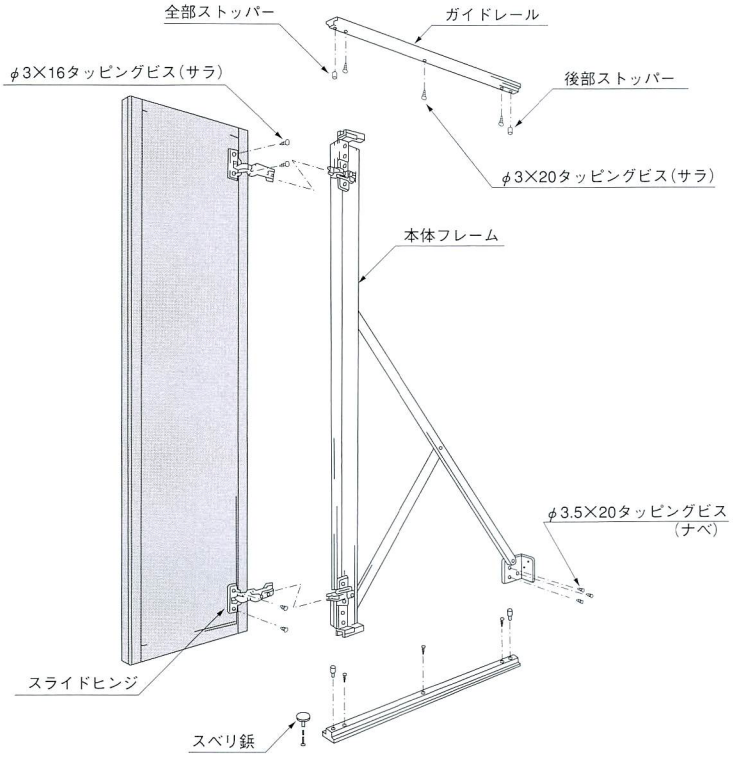

ピボットスライダー取付仕様

適用寸法範囲

品番	開口寸法		扉寸法
	W	H	A×B
KZ3/4·L	450~800	1,384~1,394	221~397×1,380~1,390
KZ3/5	450~800	1,548~1,558	221~397×1,544~1,554
KZ4/6	450~1,100	1,700~1,710	221~547×1,696~1,706
KZ4/7	450~1,100	1,860~1,870	221~547×1,856~1,866

(扉寸法計算式)目安寸法を求める式です。

A(扉の幅)=[W(開口寸法)−7]÷2
※吊元のすき間寸法2.5mmで、真中のすき間寸法を2mmとした場合。

B(扉の高さ)=H(開口)−4

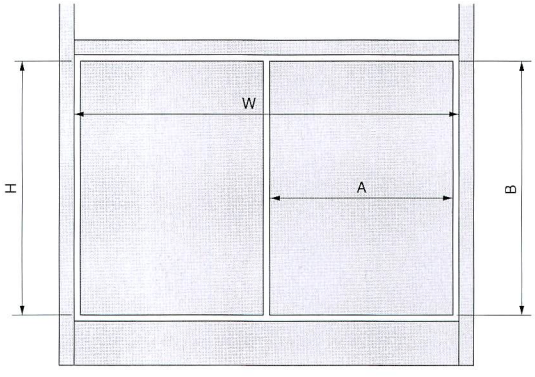

扉加工寸法

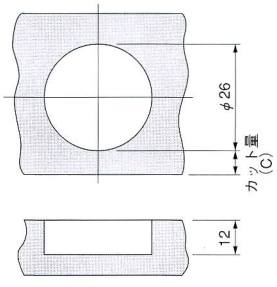

※カット量=9.5−吊元のすき間寸法

扉に左図の様な寸法でスライドヒンジ取付穴を明けて下さい。

タイプ	穴数
KZ3/4	2
KZ3/4L	2
KZ3/5	3
KZ4/6	3
KZ4/7	4

ピボットスライダー取付方法

1.ガイドレールの取付

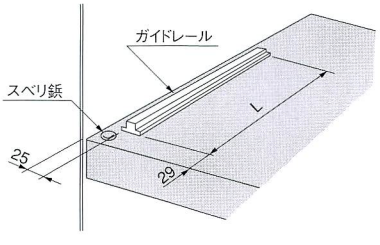

KZ3/4·KZ3/4L·KZ3/5:L=450
KZ4/6·KZ4/7:L=600

(スベリ鋲取付位置)

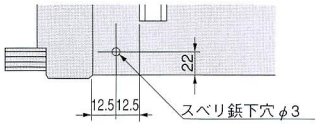

上図寸法通りにガイドレールとスベリ鋲を取り付けて下さい。
(注意点):上下のガイドレールはできるだけ平行に取り付けて下さい。

2.前部ストッパーの取付

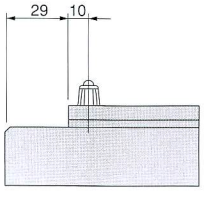

前部ストッパーをガイドレール上に取り付けます。後部ストッパーは、一番最後に取り付けます。

(取り付け方)

①本体側のツメを座金に引っ掛けます。
②そのまま本体後部を押せば確実に固定できます。

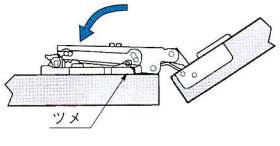

3.本体フレームの取付

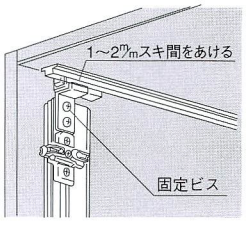

本体フレームをガイドレール上にセットします。上ガイドの固定ビスをゆるめ取付状態を調整します。

(取りはずし方)

①座金後部のレバーを押しながら扉側を押せば外れます。

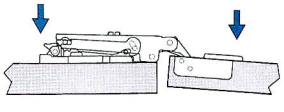

後部ブラケットを固定した後、扉にスライドヒンジを付け本体フレームにセットします。サリチェ社のワンタッチ座付ヒンジを採用していますので、上図要領で簡単に取り付けられます。扉位置の微調整はヒンジの調整ネジでできます。

ピボットスライダー建具製作及び木枠造作上の注意

建具製作上の注意

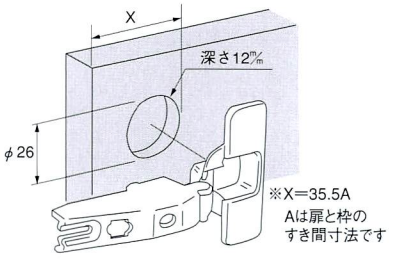

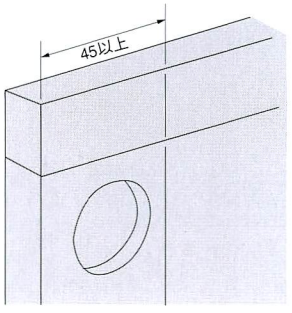

仏間用ピボットスライダーは、丁番部分にスライドヒンジを使用しています。そのため上図の様な加工が必要になります。

※しっかり取りつけるためには芯材を上図のように入れて下さい。

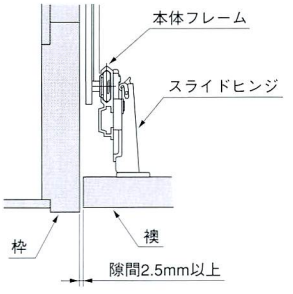

1. スライドヒンジを使用しているため左図のようにスキ間が小さくなり、枠等の加工も必要ありません。

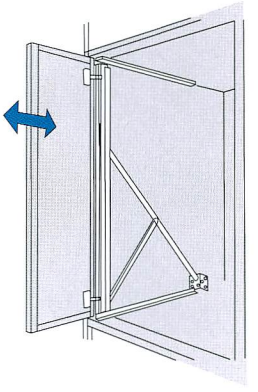

2. 開閉及びスライド動作もスムーズにいきます。

木枠造作上の注意

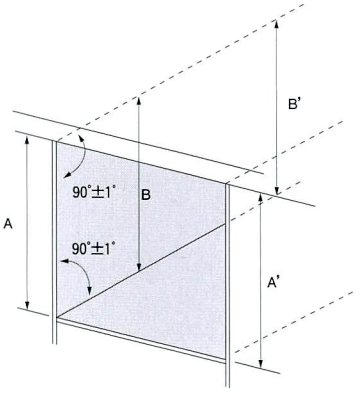

枠を取り付け、収納部を造作するときに四隅の直角を出して下さい。
まず垂直はさげ振りで出し、後はAとA'の寸法差、及びBとB'の寸法差が±2mm以内であれば、四隅の角度が90°±1°以内でも納まります。

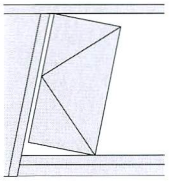

1. 枠や壁が傾いていると扉がひっかかったりするため、ヒンジに無理がかかります。

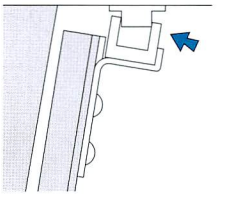

2. ガイド部分に負担がかかるためこわれやすくなります。

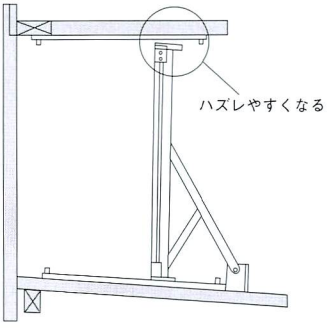

3. 床や上のレール取付部が平行でないと、ガイドがはずれやすくなり故障の原因となります。また、はずれなくても前後のスライドの時、ガタつく原因になります。

この商品は販売終了しました

STAG ピボットスライダー （重量用）受注商品

扉がジャマにならない収納ドア用金物。開けた扉を収納BOXの内にしまうことで、廊下等の狭い場所でも扉が邪魔になりません。

■材質／Material
本体、ガイドレール:アルミ
ステー:スチールフラットバー
ガイド:ナイロン

■仕上げ／Finish
本体、ガイドレール:B2アルマイト（シルバー）
ステー:クロメート
ガイド:白

部品構成図

STAG ピボットスライダー（重量用）取付仕様

取付仕様

■適用寸法範囲

開口高さ:1655～2205mm
開口幅:800～1065mm

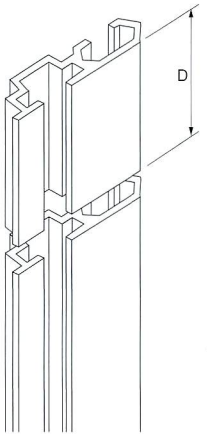

この商品は、梱包状態では、開口高さ2,205mmに対応する寸法になっています。
ご使用の収納部開口部高さに合わせて本体フレームを上部よりカットしてご使用下さい。
カット寸法（D）は最大550mmまでできます。

※1.開口部高さから55mmひいた寸法が、本体フレームの高さになります。
※2.扉の高さは、開口寸法より8mm以上ひいた寸法にして下さい。

■扉寸法計算式

A（扉の幅）＝[W（開口幅）－7]÷2
※吊元のすき間寸法2.5mmで、真中のすき間寸法を2mmとした場合です。

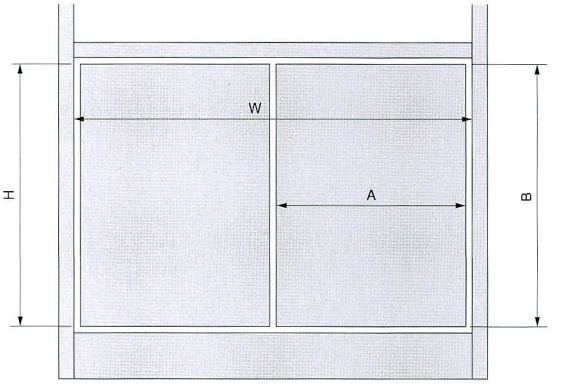

取付方法

1.ガイドレールの取付

下図寸法どおりに、ガイドレールを取付けて下さい。

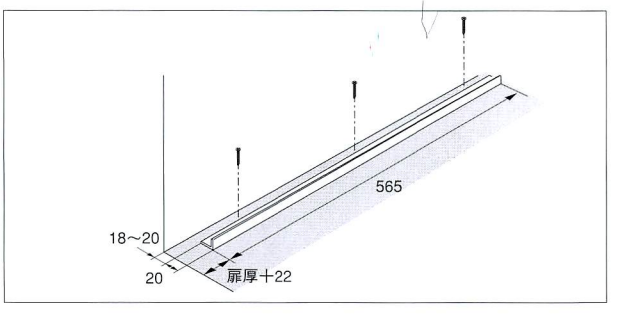

2.前部ストッパーの取付

前ストッパーを下図のように、ガイドレールのA部、B部に接するようにして、付属のビスで固定して下さい。

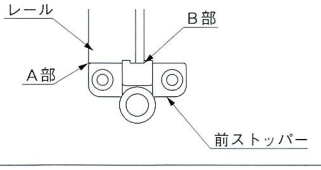

3.本体フレームの取付

本体フレームを取り付けます。その時、固定ビスをゆるめ上ガイドの取付状態を調整します。

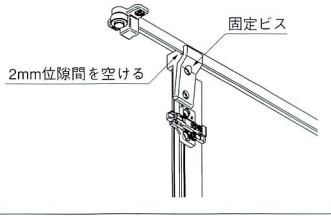

4.後部ガイドレールの取付

収納部奥行寸法の関係で位置をずらす場合は、
上下のブラケットを同寸法ズラして下さい。
上下のブラケットの位置がずれた場合動かなくなることがあります。
寸法によってガイドレールをカットして下さい。

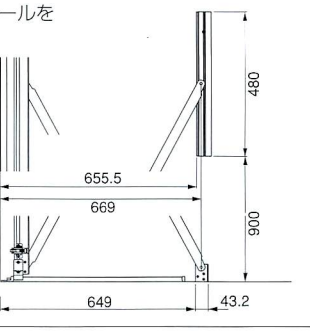

5.スライド丁番の取付

扉にスライドヒンジを取付け、本体フレームにセットされている座金に取付けます。その際に、座金の位置を丁番の位置に合わせて調整して下さい。※座金の取付けビスをゆるめて調整します。

〈取り付け方〉
①本体側のツメを座金に引っ掛けます。
②そのまま本体後部を押せば確実に固定できます。

〈取りはずし方〉
①座金後部のレバーを押しながら扉側を押せば、外れます。

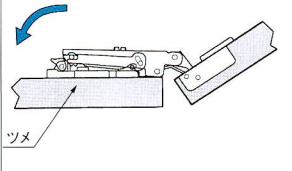

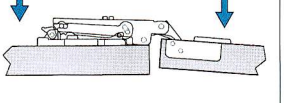

6.扉の調整

扉を丁番の調整ネジで、動きがスムーズになるように微調整して下さい。

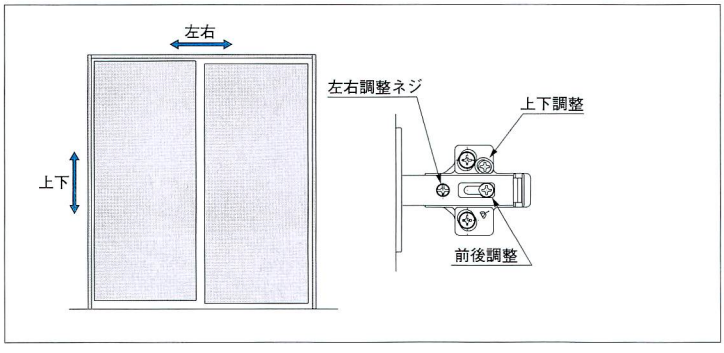

7.後部ストッパーの取付

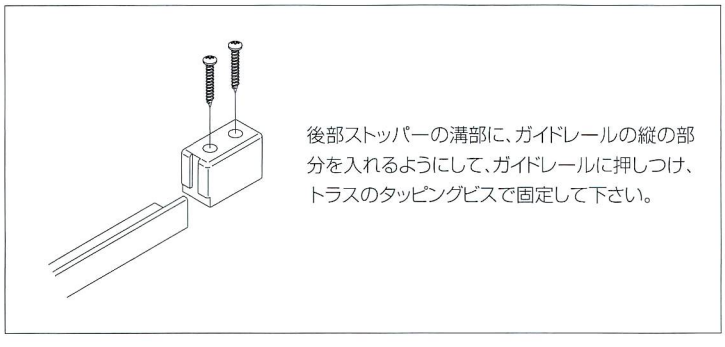

取付仕様

仏間用ピボットスライダーは、丁番部分にスライドヒンジを使用しています。
その為下図の様な加工が必要になります。

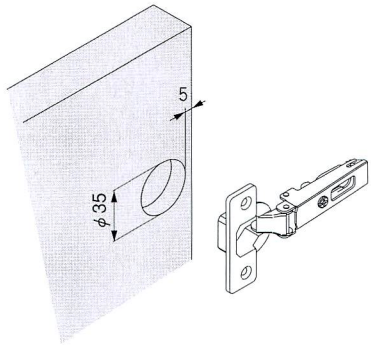

※しっかり取りつける為には芯材を下図の様に入れて下さい。

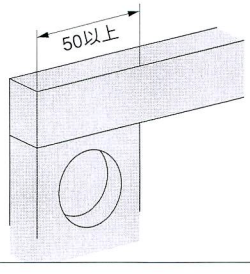

枠を取り付け、収納部を造作するときに四隅の直角を出して下さい。
まず垂直はさげ振りで出して下さい。
後はAとA' の寸法差、及びBとB' の寸法差が±2mm以内であれば、四隅の角度が90°±1°以内でも収まります。

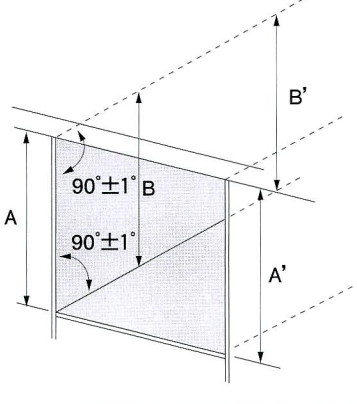

1.枠や壁が傾むいていると扉がひっかかったりする為、ヒンジに無理がかかります。

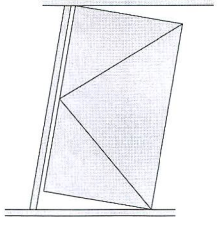

2.ガイド部分に負担がかかる為こわれやすくなります。

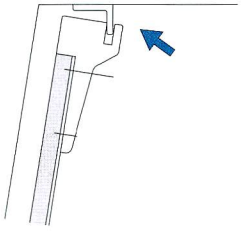
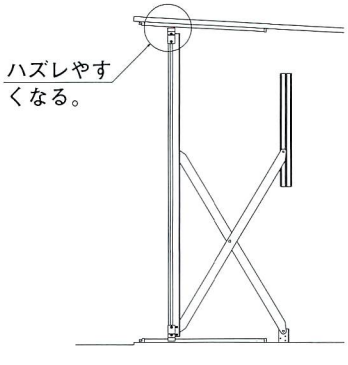
3.床や上のレール取付部が平行でないと、ガイドがはずれやすくなり故障の原因となります。又、はずれなくとも前後のスライドの時、ガタつく原因になります。