# DTC Slide Hinge

STAG COLLECTION

## DTC スライド丁番

### ■C98A676 110° 開き全カブセ（ワンタッチタイプ）

材質:ＳＰＣＣ

仕上げ:ニッケルメッキ

調整幅
左右調整：＋5mm前後
調整：±1.5mm
上下調整：±2mm

| 品番 | バネ |
|---|---|
| C98A676 | 有 |
| A98A676 | 無 |
| F98A676 | 逆バネ |

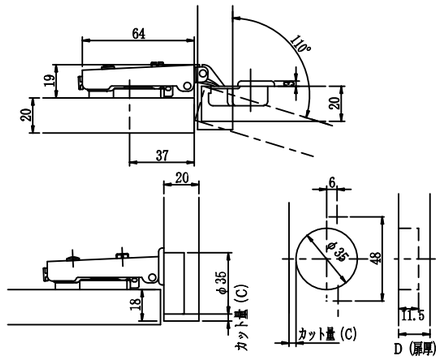


カット量(C)とカブセ量(E)の関係

| カブセ量(E) | カット量(C) 3 | 4 | 5 |
|---|---|---|---|
| 19 | | | 0 |
| 18 | | 0 | |
| 17 | 0 | | 2 |
| 16 | | 2 | |
| 15 | 2 | | 4 |
| 14 | | 4 | |
| 13 | 4 | | |
| | 座金厚(f) | | |

扉厚(D)と目地代(A)の関係

| 扉厚 (D) | カット量(C) 3 | 4 | 5 |
|---|---|---|---|
| 18 | 1.4 | 1.3 | 1.2 |
| 19 | 1.7 | 1.6 | 1.6 |
| 20 | 2.0 | 2.0 | 1.9 |
| 21 | 2.4 | 2.3 | 2.3 |
| | 目地代(A) | | |

### ■C98B676 110° 開き半カブセ（ワンタッチタイプ）

材質：ＳＰＣＣ

仕上げ：ニッケルメッキ

調整幅
左右調整：＋5mm前後
調整：±1.5mm
上下調整：±2mm

| 品番 | バネ |
|---|---|
| C98B676 | 有 |
| A98B676 | 無 |
| F98B676 | 逆バネ |

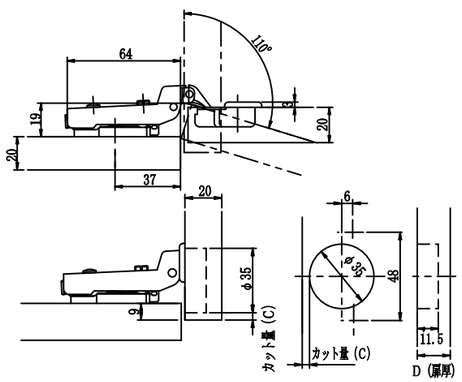


カット量(C)とカブセ量(E)の関係

| カブセ量(E) | カット量(C) 3 | 4 | 5 |
|---|---|---|---|
| 10 | | | 0 |
| 9 | | 0 | |
| 8 | 0 | | 2 |
| 7 | | 2 | |
| 6 | 2 | | 4 |
| 5 | | 4 | |
| 4 | 4 | | |
| | 座金厚(f) | | |

扉厚(D)と目地代(A)の関係

| 扉厚(D) | カット量(C) 3 | 4 | 5 |
|---|---|---|---|
| 18 | 1.4 | 1.3 | 1.2 |
| 19 | 1.7 | 1.6 | 1.6 |
| 20 | 2.0 | 2.0 | 1.9 |
| 21 | 2.4 | 2.3 | 2.3 |
| | 目地代(A) | | |



### ■C98C616 94° 開きインセット（ワンタッチタイプ）

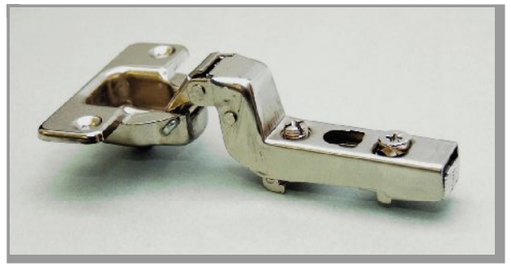

材質：ＳＰＣＣ

仕上げ：ニッケルメッキ

調整幅
左右調整：＋5mm前後
調整：±1.5mm
上下調整：±2mm

| 品番 | バネ |
|---|---|
| C98C616 | 有 |
| A98C616 | 無 |
| F98C616 | 逆バネ |

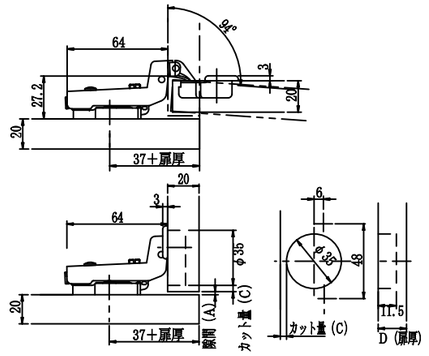


カット量(C)とカブセ量(E)の関係

| カブセ量 (E) | カット量(C) 3 | 4 | 5 |
|---|---|---|---|
| 1 | 0 | | 2 |
| 2 | | 2 | |
| 3 | 2 | | 4 |
| | 座金厚(f) | | |

扉厚(D)と目地代(A)の関係

| 扉厚 (D) | カット量(C) 3 | 4 | 5 |
|---|---|---|---|
| 18 | 1.4 | 1.3 | 1.2 |
| 19 | 1.7 | 1.6 | 1.6 |
| 20 | 2.0 | 2.0 | 1.9 |
| 21 | 2.4 | 2.3 | 2.3 |
| | 目地代(A) | | |

### ■D98A697 95° 開き全カブセ（ワンタッチタイプ）

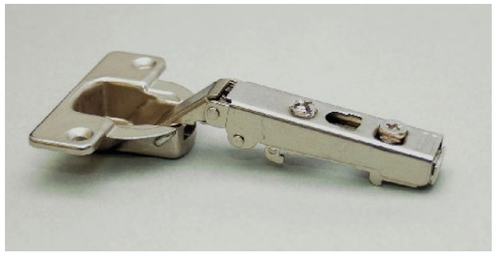

材質：ＳＰＣＣ

仕上げ：ニッケルメッキ

調整幅
左右調整：＋5mm前後
調整：±1.5mm
上下調整：±2mm

| 品番 | バネ |
|---|---|
| D98A697 | 有 |
| AD98A697 | 無 |

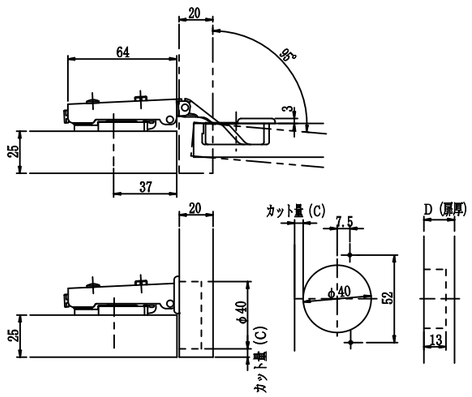


カット量(C)とカブセ量(E)の関係

| カブセ量 (E) | カット量(C) 3 | 4 | 5 | 6 | 7 | 8 | 9 | 10 | 11 | 12 | 13 |
|---|---|---|---|---|---|---|---|---|---|---|---|
| 30 | | | | | | | | 0 | | 2 | |
| 29 | | | | | | | 0 | | 2 | | 4 |
| 28 | | | | | | 0 | | 2 | | 4 | |
| 27 | | | | | 0 | | 2 | | 4 | | |
| 26 | | | | 0 | | 2 | | 4 | | | |
| 25 | | | 0 | | 2 | | 4 | | | | |
| 24 | | 0 | | 2 | | 4 | | | | | |
| 23 | 0 | | 2 | | 4 | | | | | | |
| 22 | | 2 | | 4 | | | | | | | |
| 21 | 2 | | 4 | | | | | | | | |
| 20 | | 4 | | | | | | | | | |
| | 座金厚(f) | | | | | | | | | | |

扉厚(D)と目地代(A)の関係

| カット量 (C) | 扉厚(D) 20 | 21 | 22 | 23 | 24 | 25 | 26 | 27 | 28 | 29 | 30 |
|---|---|---|---|---|---|---|---|---|---|---|---|
| 3 | 0.7 | 0.9 | 1.1 | 1.2 | 1.4 | 1.6 | 1.8 | 2.0 | 2.3 | 2.7 | 3.0 |
| 4 | 0.7 | 0.9 | 1.1 | 1.2 | 1.4 | 1.6 | 1.7 | 1.9 | 2.3 | 2.6 | 3.0 |
| 5 | 0.7 | 0.9 | 1.0 | 1.2 | 1.4 | 1.6 | 1.7 | 1.9 | 2.2 | 2.5 | 2.9 |
| 6 | 0.7 | 0.8 | 1.0 | 1.2 | 1.4 | 1.5 | 1.7 | 1.9 | 2.1 | 2.5 | 2.8 |
| 7 | 0.7 | 0.8 | 1.0 | 1.2 | 1.4 | 1.5 | 1.7 | 1.9 | 2.1 | 2.4 | 2.8 |
| 8 | 0.6 | 0.8 | 1.0 | 1.2 | 1.3 | 1.5 | 1.7 | 1.9 | 2.0 | 2.4 | 2.7 |
| 9 | 0.6 | 0.8 | 1.0 | 1.1 | 1.3 | 1.5 | 1.7 | 1.8 | 2.0 | 2.3 | 2.6 |
| 10 | 0.6 | 0.8 | 1.0 | 1.1 | 1.3 | 1.5 | 1.7 | 1.8 | 2.0 | 2.2 | 2.6 |
| 11 | 0.6 | 0.8 | 0.9 | 1.1 | 1.3 | 1.5 | 1.6 | 1.8 | 2.0 | 2.2 | 2.5 |
| 12 | 0.6 | 0.8 | 0.9 | 1.1 | 1.3 | 1.5 | 1.6 | 1.8 | 2.0 | 2.1 | 2.5 |
| 13 | 0.6 | 0.7 | 0.9 | 1.1 | 1.3 | 1.4 | 1.6 | 1.8 | 2.0 | 2.1 | 2.4 |
| | 目地代(A) | | | | | | | | | | |