記号	日付	担当	改訂理由
△			

照合	品名	材質	数量	図面番号	重量	備考
					kg	

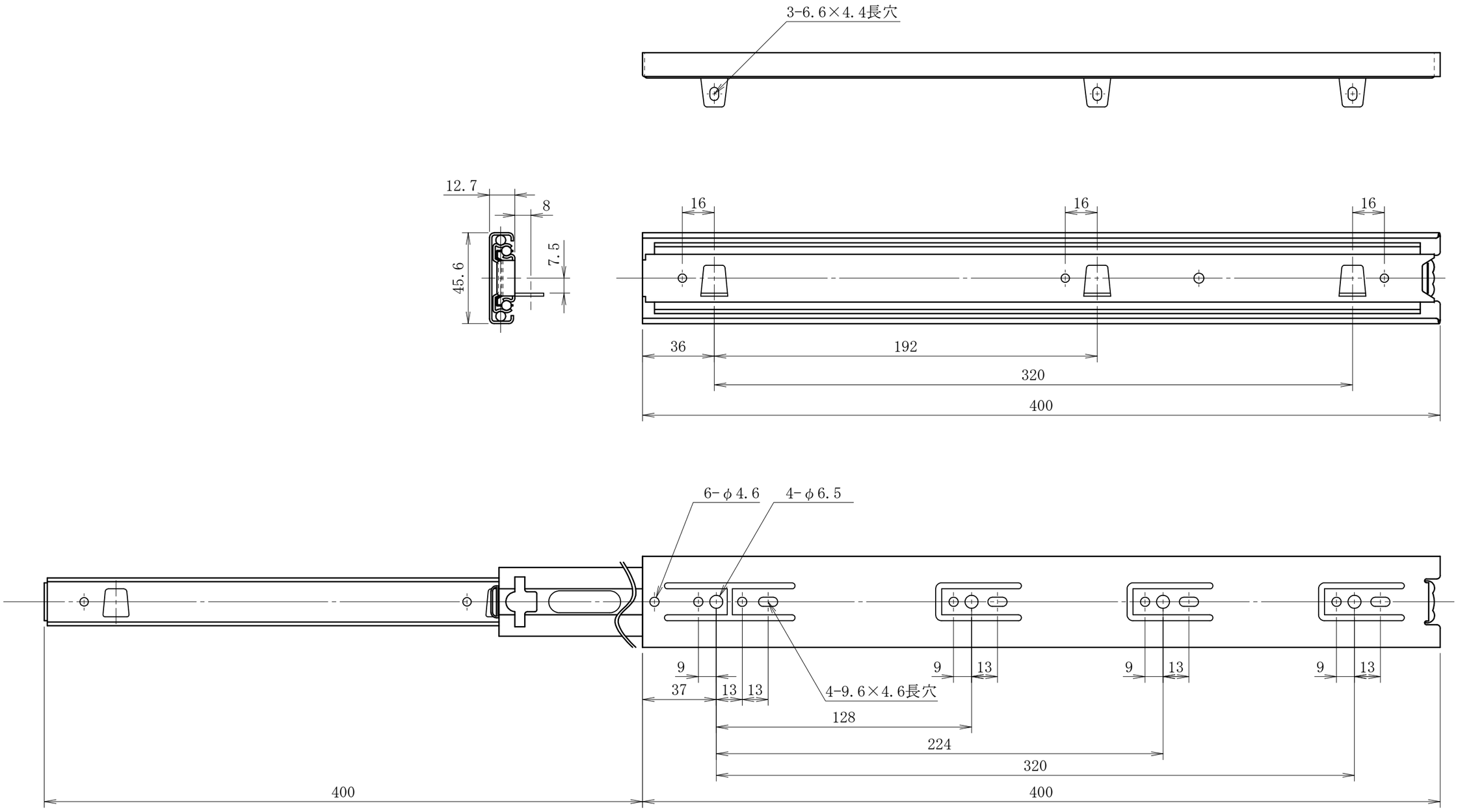

SHIMODAIRA	日付	承認	名称 スライドレール SA4615-400
	部品No.		
	尺度 1／2	設計	図面番号
	単位 m／m		